Betonwerk Steinbach GmbH & Co. KG
Flemmingener Weg 2
09322 Penig OT Niedersteinbach
Telefon: (034497) 731-0
Telefax: (034497) 731-10
E-Mail: steinbach@betonwerk-steinbach.net
Internet: www.betonwerk-steinbach.de

STEINBACH
Betonwerk – Baustoffe

Tangentialschächte

Die Fertigung von FBS–Stahlbetonrohren nach DIN EN 1916 und DIN V 1201 mit aufgesetzten Tangential–schächten nach DIN EN 1917 und DIN V 4034–1 erfolgt auftragsbezogen entsprechend Ihren Angaben.

Folgende Ausführungen sind möglich:

Rohrnennweite:	DN 700 bis DN 2600
Schachteinstieg:	Standard DN 1000 auf Wunsch DN 1200
Ausführung:	gerade oder abgewinkelt Die maximale Abwinkelung pro Knick beträgt 25 gon. Pro Rohr können max. zwei Knicke vorgesehen werden.
Schachtansatz:	mit oder ohne seitl. Steh–fläche
Steighilfen: (nach Angabe)	Steigeisen DIN 1212 GS bzw. Steigbügel nach DIN 19555

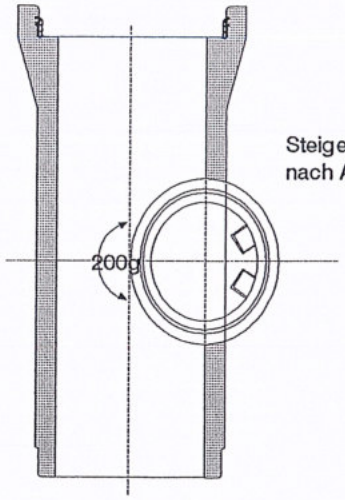

Steigeisen nach Angabe

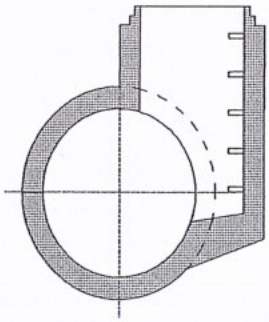

Beispiel:
Tangentialschacht mit geradem Durchlauf u. seitl. Stehfläche

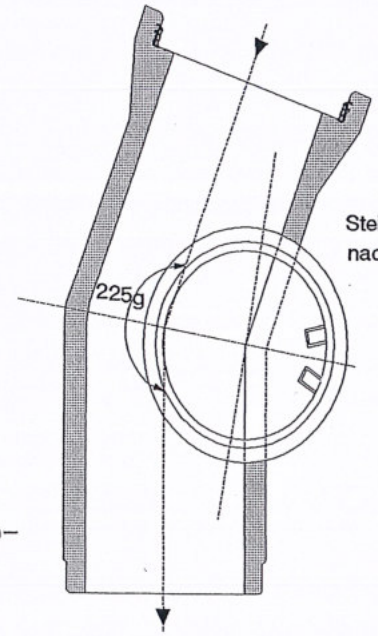

Steigeisen nach Angabe

Beispiel:
Tangentialschacht mit ab–gewinkeltem Durchlauf u. seitl. Stehfläche

-Technische Änderungen vorbehalten-
Die Angaben in unseren Katalogunterlagen entsprechen dem heutigen Stand unserer Kenntnisse und der Technik und sollen über die Produkte, Dienstleistungen und deren Anwendungsmöglichkeiten informieren.
Sie haben somit nicht die Bedeutung, bestimmte Eigenschaften der Produkte und Dienstleistungen oder deren Eignung für einen konkreten Einsatzzweck zuzusichern.

FBS BETON KANALSYSTEME

Betonwerk Steinbach GmbH & Co. KG
Flemmingener Weg 2
09322 Penig OT Niedersteinbach
Telefon: (034497) 731-0
Telefax: (034497) 731-10
E-Mail: steinbach@betonwerk-steinbach.net
Internet: www.betonwerk-steinbach.de

STEINBACH
Betonwerk – Baustoffe

Tangentialschächte

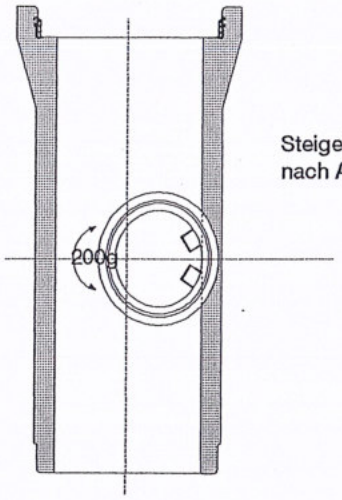

Steigeisen
nach Angabe

Beispiel:
Tangentialschacht mit
geradem Durchlauf
ohne seitl. Stehfläche

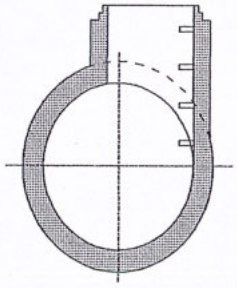

Stahlbeton–Krümmer

Die Fertigung von FBS–Stahlbetonrohren mit Knick als Krümmerrohr erfolgt auftragsbezogen, entsprechend Ihren Angaben.

Die maximale Abwinkelung pro Knick beträgt 25 gon. Pro Rohr können max. zwei Knicke vorgesehen werden.

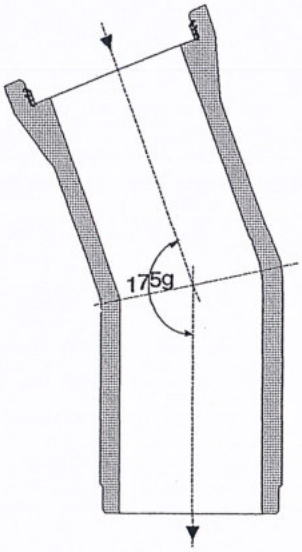

Beispiel:
Krümmer mit
einfachem Knick

-Technische Änderungen vorbehalten-
Die Angaben in unseren Katalogunterlagen entsprechen dem heutigen Stand unserer Kenntnisse und der Technik und sollen über die Produkte, Dienstleistungen und deren Anwendungsmöglichkeiten informieren.
Sie haben somit nicht die Bedeutung, bestimmte Eigenschaften der Produkte und Dienstleistungen oder deren Eignung für einen konkreten Einsatzzweck zuzusichern.

FBS BETON KANALSYSTEME